Preparation branchement Leds ...

Materiels

2 leds 2 resistances de la soudure de la gaine thermo 1 mini interrupteurs

schema Principe

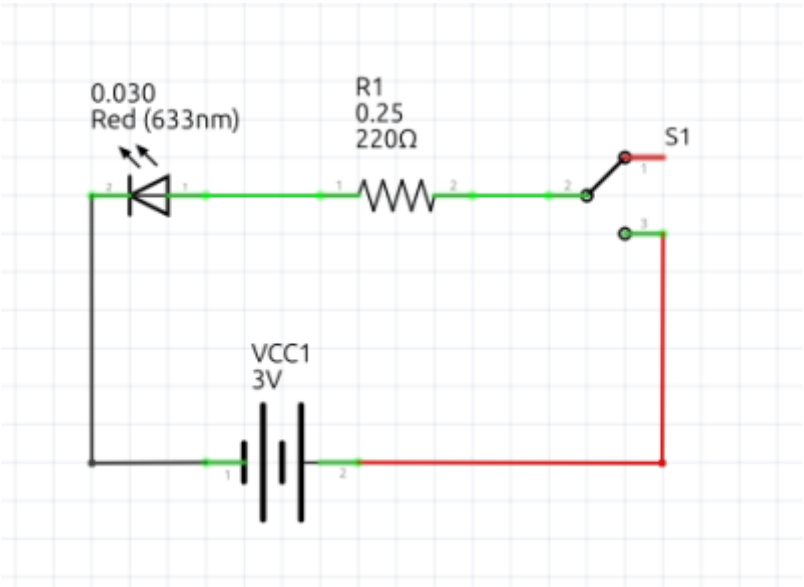

Schema cablage

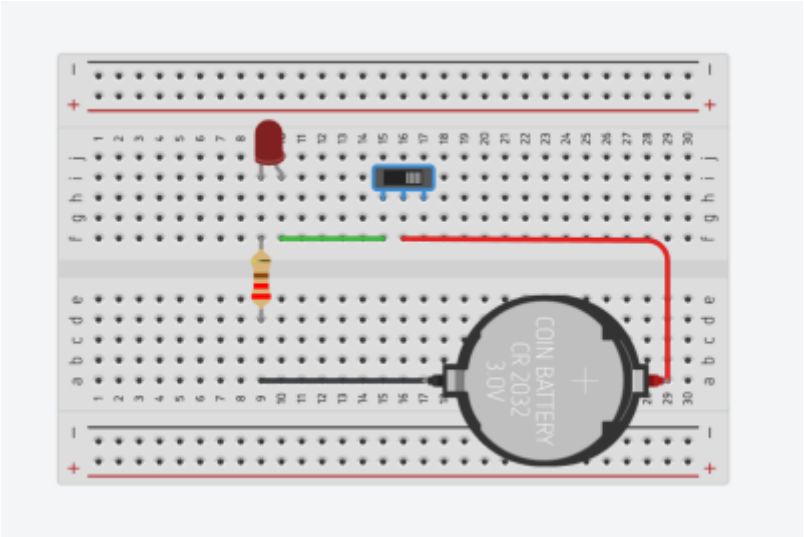

From:
https://www.fablab37110.chanterie37.fr/ - **Castel'Lab le Fablab MJC de Château-Renault**

Permanent link:
https://www.fablab37110.chanterie37.fr/doku.php?id=start:jeunes:prepa:branceleds&rev=1759342164

Last update: **2025/10/01 20:09**